Fiche Produit

CLÉ DYNAMOMÉTRIQUE INFINITOOL AVEC INVERSEUR 1/4", 5-25 NM, INDICATEUR DE RECALIBRAGE

RÉFÉRENCE : **516.9012** EAN : **4042146952221**



- Précision : ±3 % de tolérance par rapport à la valeur d'échelle définie pour le serrage à droite
- Précision : ±6 % de tolérance par rapport à la valeur d'échelle définie pour le serrage à gauche
- Précision garantie pour un minimum de 5 000 déclenchements
- Pour le serrage contrôlé à droite et à gauche
- double graduation en Nm et lbf ft pour un réglage précis
- avec une échelle Nm à échelons fins pour un ajustement en finesse et précision
- grande fenêtre de lecture avec fonction loupe
- Déclenchement sensitif et auditif lorsque le couple de serrage est atteint
- Cliquet robuste 36 dents
- Avec système d'éjection des douilles
- réglage rapide et précis du couple de serrage en tournant la poignée
- verrouillage sûr à la poignée
- Poignée ergonomique agréable bi-composant avec partie molle
- Carré d'entraînement avec bille de verrouillage selon DIN 3120 / ISO 1174
- Numéro de série pour une identification claire du produit
- Avec déclaration de conformité pour le calibrage selon DIN EN ISO 6789:2017(E) - avec équivalence nationale
- Rappel de calibrage inclus
- Coffret robuste en matière plastique

Affichage	Échelle (mécanique)
Carré d'entraînement en pouce	1/4"
Code EAN	4042146952221
Dents	36 dents
Dimension D	28,0 mm
Graduation Nm	0,10
Hauteur H	14,0 mm
Longueur totale L en mm	275,0 mm
Norme	DIN 3120, ISO 1174, DIN EN ISO 6789-1:2017(E)
Plage d'utilisation en Lbf-ft	3,7 - 18
Plage d'utilisation en Nm	5-25 Nm
Type de poignée	Poignée bi-composant

Poids	320 g

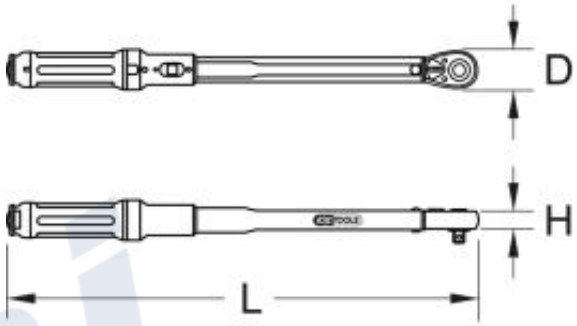

CMI équipement