Fixation métallique pour carton-plâtre GKM

La fixation métallique auto-perceuse pour plaques de carton-plâtre et de fibro-plâtre





Appliques



Enceintes

Applications

- Cadres
- Lampes
- Installations électriques et sanitaires légères
- Accessoires d'ameublement

Avantages

- Grâce aux caractéristiques de son matériau, la GKM peut être posée dans les plaques de carton-plâtre et de fibro-plâtre et utilisée avec différents crochets, vis et pitons. Ceci ouvre un large champ d'applications.
- Le filet tranchant auto-taraudeur de la GKM permet une fixation sûre par verrouillage de forme. Une capacité de charge élevée est ainsi atteinte.

Matériaux

- Plaques de fibro-plâtre
- Plaques de carton-plâtre

- L'empreinte cruciforme permet l'utilisation d'un tournevis ou d'un embout pozidrive 2 standard. Aucun outil spécial n'est nécessaire.
- La faible longueur de la cheville ne nécessite qu'un espace réduit à l'arrière de la plaque. La GKM peut donc également être utilisée en cas d'épaisseur de plaque et de profondeur des cavités indéterminées.

Fonctionnement

- La GKM convient pour le montage en attente.
- La cheville métallique auto-foreuse GKM s'ancre dans la plaque de carton-plâtre par verrouillage de forme.
- Installation affleurante dans le matériau en plaques. Éviter de serrer trop fortement la cheville. Le couple de serrage doit donc être réduit en cas d'utilisation d'une visseuse électrique.
- Adaptée aux vis à bois, à tôle et à panneaux d'aggloméré de Ø 4,0 à 5,0 mm.
- Dans les plaques de fibro-plâtre et les plaques de carton-plâtre doublées, prépercer avec un foret Ø 8 mm.
- Ne convient pas aux plaques de carton-plâtre carrelées.

Montage GKM

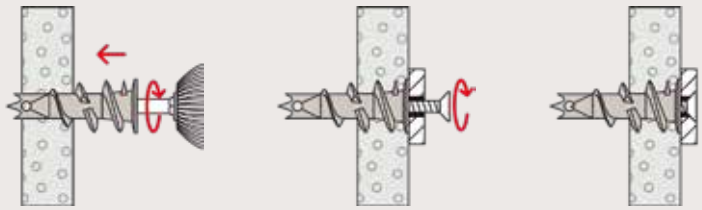

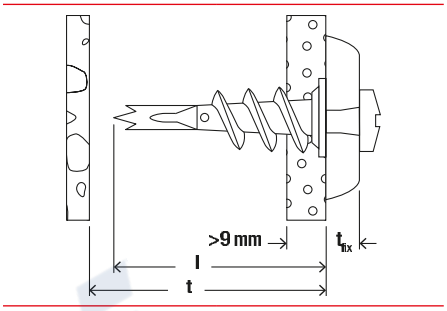

Spécifications techniques

Fixation métallique pour carton-plâtre GKM



GKM

Désignation	Art. N°	Longueur de cheville l [mm]	Épaisseur mini. jusqu'à la première couche portante t [mm]	Épaisseur maxi. de la pièce à fixer t_{fix} [mm]	Dimensions de la vis d_S x l_S [mm]	Empreinte	Unité de vente [Pièces]
GKM -S 35 (vis tête bombée)	**502246**	31	35	12	4,5 x 35	PZ2	100
GKM - S 12 (vis tête fraisée)	**040432**	31	35	12	4,5 x 35	PZ2	100

Charges

Fixation métallique pour carton-plâtre GKM

Charges admissibles en traction maximales pour une cheville isolée N_{adm}.
Les charges sont valables uniquement lorsque la cheville est posée avec une vis à panneaux du diamètre indiqué.

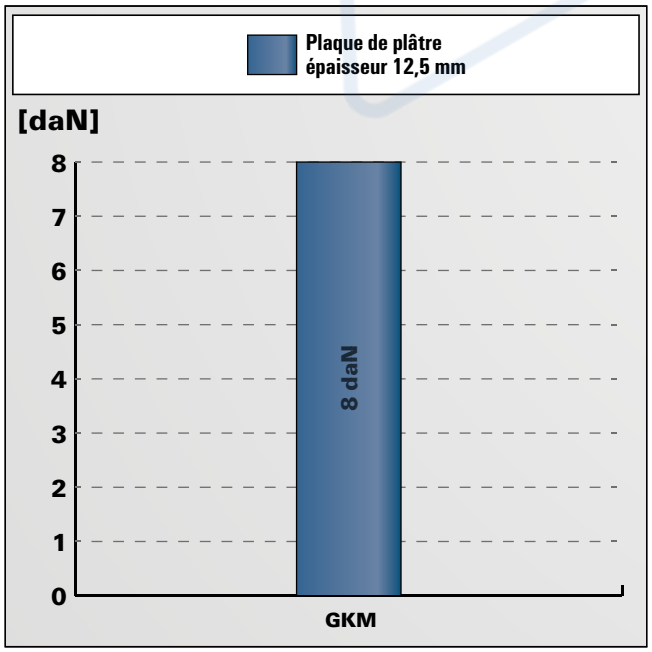

Pour les caractéristiques exactes de résistance et de pose, il convient de se référer à la fiche technique du produit.
Les charges indiquées tiennent compte de coefficients de sécurité.